

#N°1 français du service pour les laboratoires

LABO AND CO

SOLUTIONS TECHNIQUES & SERVICES pour laboratoires & industries

- PLUS DE 35 COLLABORATEURS
- 20 ANS D'EXPÉRIENCE
- UNE COUVERTURE NATIONALE

De l'équipement ET du service !



AMÉNAGEMENT

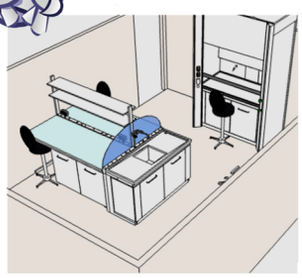

Chaque laboratoire, entreprise ou industrie a ses enjeux, ses objectifs et ses contraintes. Les aménagements sont donc tous différents pour répondre à des problématiques toujours uniques.

Notre équipe est là pour comprendre votre besoin et vous accompagner au plus près.

Labo and Co est à vos côtés pour l'établissement de votre cahier des charges, pour le suivi des travaux et leur réception et pour fournir le meilleur matériel et le plus haut niveau de service.

DISTRIBUTION

Labo and Co propose **des miliers de références d'équipement**, des plus simples aux plus complexes. Une équipe d'ingénieurs d'affaires et de techniciens, répartis dans toute la France, disposent d'une connaissance approfondie des équipements et mettent leur expérience à votre service. **Avant de conclure toute vente, nous nous assurons d'avoir compris tous vos enjeux.**

Nos partenariats et nos collaborations depuis des années avec l**es plus grandes marques** vous garantissent une qualité sans faille.

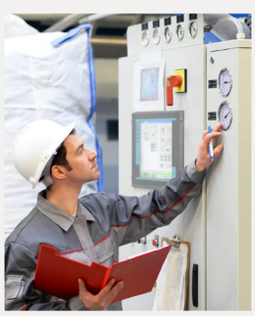

SERVICES

- QUALIFICATION & INSTALLATION
- MÉTROLOGIE & ÉTALONNAGE
- RECONDITIONNEMENT
- RÉPARATION & ENTRETIEN
- LOCATION
- ESSAIS EXTERNALISÉS

Chez Labo and Co, nous savons à quel point le dysfonctionnement d'un équipement peut avoir des répercussions catastrophiques sur des recherches ou sur une production. **Notre approche repose sur un éventail très large de services et de compétences nous permettant de répondre à l'ensemble des problématiques que vous pouvez rencontrer.** Que votre besoin soit ponctuel ou récurrent, notre gamme de prestations saura y répondre.

CONTACTEZ-NOUS

+33 1 45 98 74 80 @ contact@laboandco.com www.laboandco.com

EN 15154-2

FABRICATION FRANÇAISE

DOUCHETTES OCULAIRES

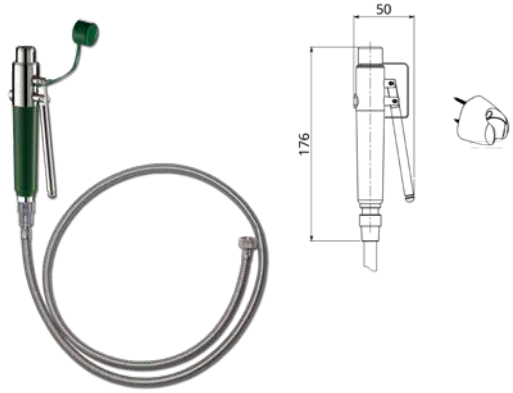

▲ DS04

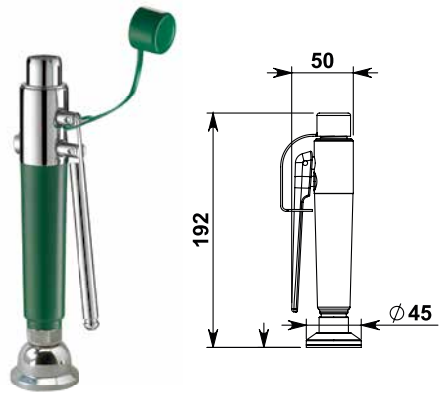

▲ DS54

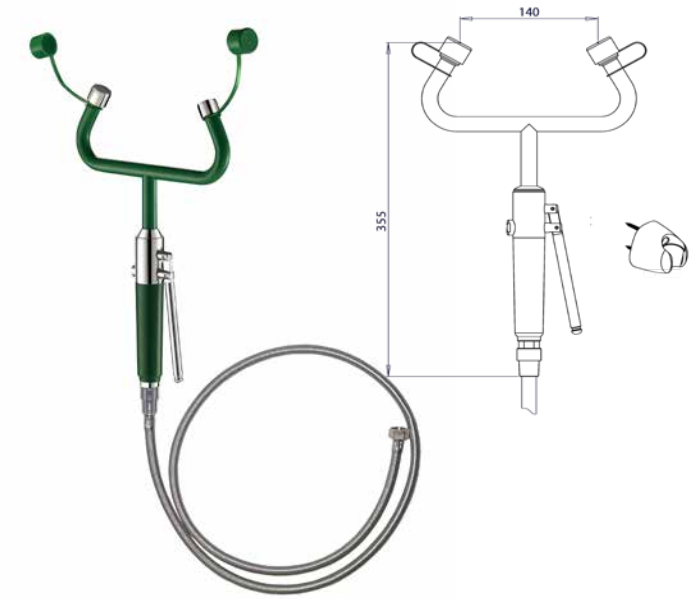

▲ LV04

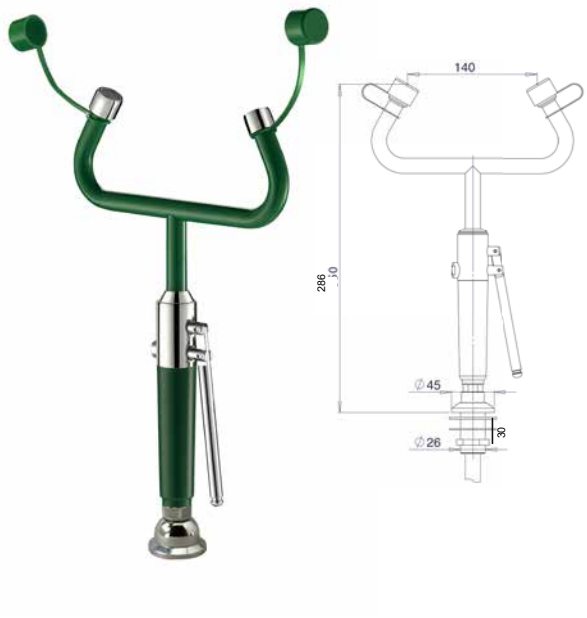

▲ LV54

Réf.	Usage	Commande	Fixation	Flexible (m)	Alimentation	Débit (L/mn) Laveur d'yeux	Poids (kg)	EN 15154-2
DS04	Intérieur	Manuelle	Murale (fixation fournie)	1,5	M1/2"	16	1	oui
DS54	Intérieur	Manuelle	Sur table	1,5	M1/2"	16	1	oui
LV04	Intérieur	Manuelle	Murale (fixation fournie)	1,5	M1/2"	15	1,5	oui
LV54	Intérieur	Manuelle	Sur table	1,5	M1/2"	15	1	oui