Référence article: IO9003

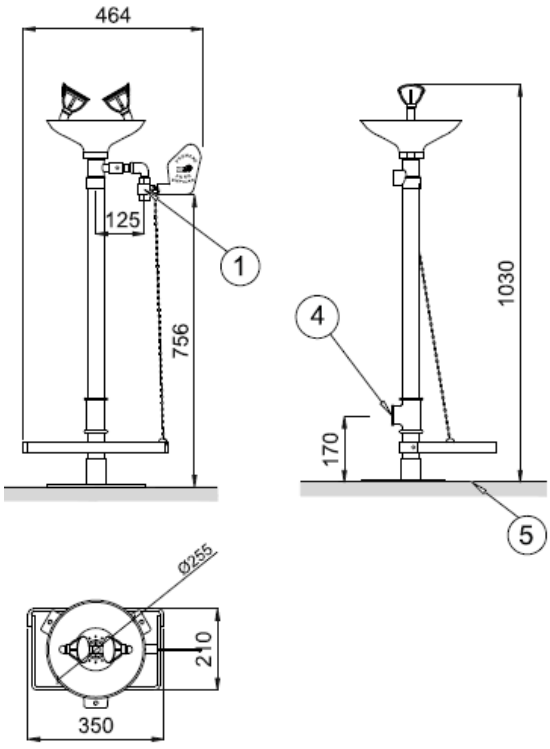



EN CONFORMITÉ AVEC:
norme UNI 9608
norme UNI 10271
norme DIN 12899 PART. 2
norme ANSI Z 358.1–2004
EUROPEAN DIRECTIVE
93/42/CEE dispositif médical
norme prEN15154-1

1 Ingresso ½" G, filetto femmina
Entrada ½" G, rosca hembra
½" G, inner thread inlet
Entrée ½" G, filetage femelle

4 Uscita 1 ¼" G, filetto femmina
Salida 1 ¼" G, rosca hembra
1 ¼" G, inner thread outlet
Sortie 1 ¼" G, filetage femelle

5 Pavimento finito
Suelo acabado
Finished floor
Sol fini

Description	Lave-yeux de sécurité sur colonne commande manuelle et au pied
Matériau vasque	polypropylène
Raccords	laiton
Brise-jet	aérée
Débit max total	14 l/min ±10% (0,3 MPa)
Entrée	1/2” F
Échappement	1,1/4” F
Activation	par poussée latérale et commande au pied
Température d'eau recommandée	min 15°- max 35°C
Pression d'alimentation dynamique	min 0,2MPa max 0,5MPa
Débit min requis	6 l/min at 0,2 MPa
Couleur	vert - RAL 6029

Rubinetterie F.lli CREVOLA snc di Crevola F. & C.
C.F. / P.IVA: 00898050034
Codice Meccanografico Esportatore: NO015963
VIA LOVAGO, 2 – 28076 POGNO (NO) ITALIA. Tel. + 39 0322 97 303 Fax + 39 0322 996 812
www.fratellicrevola.com e-mail: info@fratellicrevola.com