LABO AND CO

SOLUTIONS TECHNIQUES & SERVICES
pour laboratoires & industries

- PLUS DE 40 COLLABORATEURS
- 25 ANS D'EXPÉRIENCE
- UNE COUVERTURE NATIONALE

# De l'équipement ET du service !

## AMÉNAGEMENT

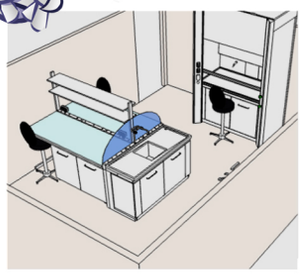

Chaque laboratoire, entreprise ou industrie a ses enjeux, ses objectifs et ses contraintes. Les aménagements sont donc tous différents pour répondre à des problématiques toujours uniques.
**Notre équipe est là pour comprendre votre besoin et vous accompagner au plus près.**
Labo and Co est à vos côtés pour l'établissement de votre cahier des charges, pour le suivi des travaux et leur réception et pour fournir le meilleur matériel et le plus haut niveau de service.

## DISTRIBUTION

Labo and Co propose **des miliers de références d'équipement**, des plus simples aux plus complexes. Une équipe d'ingénieurs d'affaires et de techniciens, répartis dans toute la France, disposent d'une connaissance approfondie des équipements et mettent leur expérience à votre service. **Avant de conclure toute vente, nous nous assurons d'avoir compris tous vos enjeux.**
Nos partenariats et nos collaborations depuis des années avec **les plus grandes marques** vous garantissent une qualité sans faille.

## SERVICES

- QUALIFICATION & INSTALLATION
- MÉTROLOGIE & ÉTALONNAGE
- RECONDITIONNEMENT
- RÉPARATION & ENTRETIEN
- LOCATION
- ESSAIS EXTERNALISÉS

Chez Labo and Co, nous savons à quel point le dysfonctionnement d'un équipement peut avoir des répercussions catastrophiques sur des recherches ou sur une production. **Notre approche repose sur un éventail très large de services et de compétences nous permettant de répondre à l'ensemble des problématiques que vous pouvez rencontrer.** Que votre besoin soit ponctuel ou récurrent, notre gamme de prestations saura y répondre.

## CONTACTEZ-NOUS

+33 1 45 98 74 80 @ contact@laboandco.com www.laboandco.com

# SORBONNE CP1 1 GUILLOTINE - L 1500 mm

## CLASSE 1 – EN MÉLAMINÉ

## CARACTÉRISTIQUES TECHNIQUES

- Structure en mélaminé hydrofuge Classe M1
- Tôle d'acier galvanisé d'une épaisseur de 1,2, 1,5 et 2 mm, phosphaté et peint avec des poudres époxy fixées par passage dans un tunnel thermique à 180 °C
- Coloris : Blanc RAL9010
- Point d'extraction sur le toit de la sorbonne : collerette ø 250 mm femelle
- Plafond antidéflagrant : ouverture avec un panneau en polycarbonate sur le toit pour laisser passer l'éclairage. Ce panneau sert également de voie d'évacuation privilégiée en cas d'explosion et/ou d'augmentation de la pression à l'intérieur de la sorbonne.
- Déflecteurs latéraux métalliques en tôle d'acier électro-galvanisé de 12/10 mm d'épaisseur, revêtue de peinture époxy, en forme triangulaire favorisant l'entrée d'air dans la sorbonne et évitant la formation de turbulences qui pourraient perturber le flux
- Commandes (robinets d'eau ou gaz) et prises électriques à l'extérieur de la sorbonne sur les déflecteurs triangulaire latéraux.
- Le panneau amovible sur la partie avant permet l'insertion facile des nouvelles utilités et la maintenance aisée des existantes.
- Double aspiration sur le fond de la sorbonne : aide à éliminer les vapeurs lourdes en augmentant la vitesse d'aspiration par l'arrière et équipé d'ouvertures réparties pour optimiser la ventilation.
- Panneaux facilement démontables, afin de permettre de « nettoyer » la partie arrière des éventuelles boues et poussières dangereuses, conformément à la réglementation.
- Double fond arrière conçu pour pouvoir appliquer des treillis et des supports amovibles.
- Guillotine constituée d'un cadre métallique en acier galvanisé de 1 mm d'épaisseur, phosphaté et revêtu d'une poudre époxy fixée par passage dans un tunnel thermique à 180 °C .
- Simple guillotine à ouverture verticale, équipée de 3 vitres coulissantes horizontalement.
- Vitre en verre feuilleté Securit d'épaisseur 3 + 3 + PVB conforme aux normes UNI EN12543-1 et EN 12600
- Possibilité de déverrouiller le mécanisme pour procéder à l'entretien et/ou à l'insertion d'instruments de grandes dimensions.
- Butée de guillotine : Haute 45 cm - Basse : 5 cm
- Cadre de la guillotine équipé d'un dispositif de sécurité qui bloque immédiatement leur chute en cas de rupture de l'un des câbles en acier/courroies dentées du contrepoids.
- Contrepoids placés derrière la paroi arrière, à l'extérieur de la sorbonne, et soutenus par des câbles en acier inoxydable AISI 316 de 3 mm de diamètre ou par des courroies dentées (dans le cas d'une guillotine motorisée)
- Câble se trouvant à l'extérieur du volume d'aspiration et ne sont donc pas en contact avec les vapeurs corrosives susceptibles de se former lors des manipulations à l'intérieur de la sorbonne.
- Conformément à la norme EN 14175, la force manuelle devant être exercée pour ouvrir ou fermer la guillotine ne doit pas dépasser 30 N par mètre linéaire.
- Support du plan de travail construit en tubes d'acier assemblés par soudage TIG, permettant une grande capacité de charge.
- Aménagement sous sorbonne en option : meubles métalliques ou armoires de sécurité pour produits chimiques

## CARACTÉRISTIQUES TECHNIQUES

| | |
|---|---|
| Construction | Sorbonne autoportante grâce à des panneaux latéraux sur toute la hauteur |
| Guillotine | 1 guillotine |
| Parois latérales | Pleines (Option : paroi vitrée gauche **réf WCP3318**, droite **réf WCP3315**) |
| Supports de fixation des structures en treillis ⌀ 12/13 mm | 6 |

## MATÉRIAUX

| | |
|---|---|
| Matériaux | Ossature et caisson entièrement mélaminé hydrofuge, Classe M1 |
| Plan de travail | Au choix : Grès monolithique, grès étiré, polypropylène, verre, acier inoxydable |
| Revêtement intérieur | Au choix : Grès étiré (**réf AC675**), verre (**réf AC695**), HPL (**réf AC855**), polypropylène (**réf AC655**), acier inoxydable (**réf AC555**) |

## DIMENSIONS ET POIDS

| | |
|---|---|
| Largeur ext. / int. (mm) | 1565 / 1505 |
| Profondeur ext. / int. (mm) | 1027 / 700 |
| Hauteur ext. / int. (mm) | 2300 / 1230 |
| Poids (sans utilités) (kg) | 240 |

## CONSOMMATION - DÉBITS

| | |
|---|---|
| Temps de réponse du confinement V.A.V. - Confinement | 0,5 / 0,01 s / ppm |
| Perte de charge | 50 Pa |
| Hauteur de verrouillage de la guillotine | 450 mm |
| Hauteur de verrouillage ECONOMY de la guillotine | 300 mm |
| Débit d'air (m3/h) vitesse 0,5 m/s | 1035 |
| Volume variable vitesse 0,5 m/s | 47-1035 |
| Volume variable avec ECONOMY vitesse 0,5 m/s | 47-697 |

## ÉLECTRICITÉ (Déflecteur gauche)

| | |
|---|---|
| Alimentation des prises électriques | Prises externes à gauche sur le montant 230V 16A IP55 |
| Interrupteur thermique | Obligatoire pour les prises électriques internes |
| Eclairage | LED – A l'extérieur du volume d'aspiration – 800 lux |
| Guillotine motorisée | En option (**réf AC4221**) |

## FLUIDES (Déflecteur droit)

| | |
|---|---|
| Alimentation | Robinets eau, vide, gaz, air comprimé – DN 3/8'' F |
| Bénitiers | Soit sur le plan de travail, soit sur la paroi arrière de la sorbonne – DN 40 mm |

## SCHÉMAS TECHNIQUES

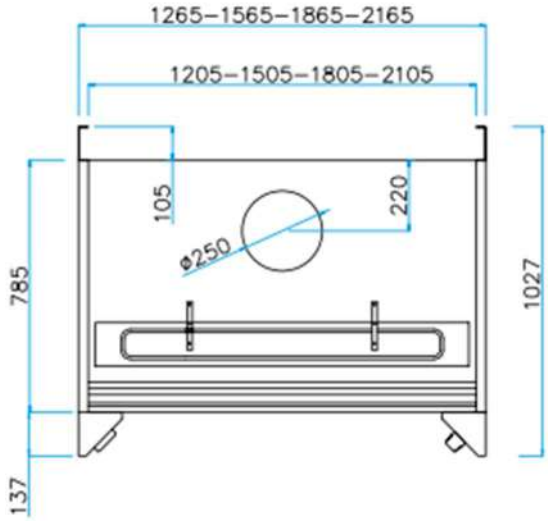


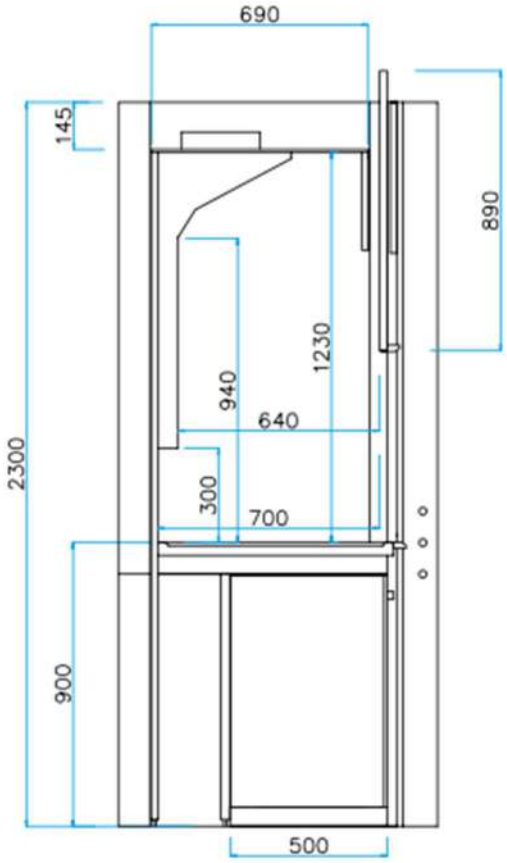


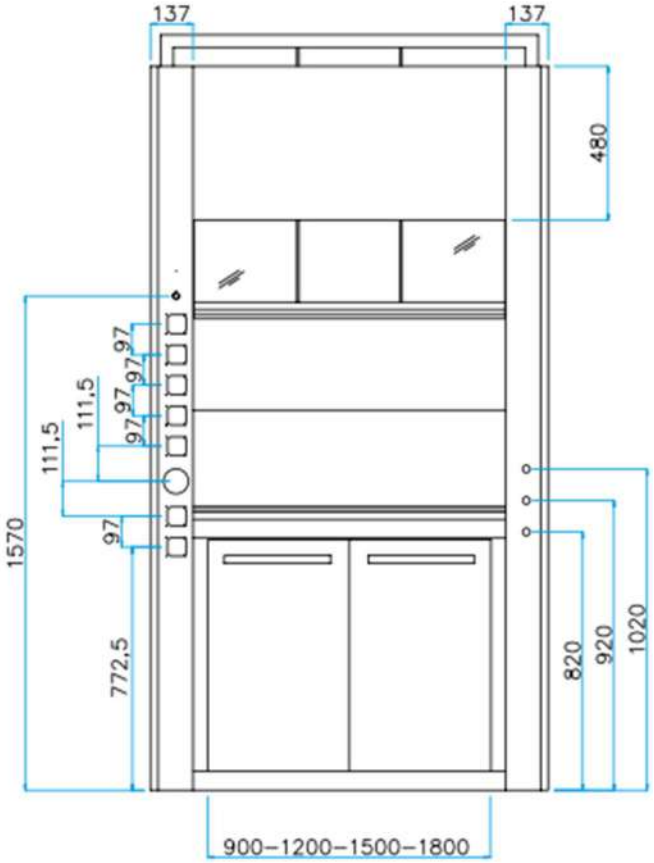

## QUELQUES REALISATIONS