LABO AND CO

SOLUTIONS TECHNIQUES & SERVICES
pour laboratoires & industries

- PLUS DE 40 COLLABORATEURS
- 25 ANS D'EXPÉRIENCE
- UNE COUVERTURE NATIONALE

De l'équipement ET du service !

AMÉNAGEMENT

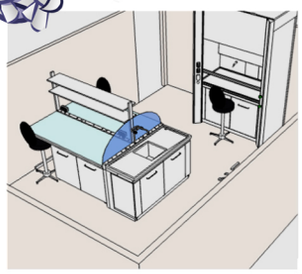

Chaque laboratoire, entreprise ou industrie a ses enjeux, ses objectifs et ses contraintes. Les aménagements sont donc tous différents pour répondre à des problématiques toujours uniques.
Notre équipe est là pour comprendre votre besoin et vous accompagner au plus près.
Labo and Co est à vos côtés pour l'établissement de votre cahier des charges, pour le suivi des travaux et leur réception et pour fournir le meilleur matériel et le plus haut niveau de service.

DISTRIBUTION

Labo and Co propose **des miliers de références d'équipement**, des plus simples aux plus complexes. Une équipe d'ingénieurs d'affaires et de techniciens, répartis dans toute la France, disposent d'une connaissance approfondie des équipements et mettent leur expérience à votre service. **Avant de conclure toute vente, nous nous assurons d'avoir compris tous vos enjeux.**
Nos partenariats et nos collaborations depuis des années avec **les plus grandes marques** vous garantissent une qualité sans faille.

SERVICES

- QUALIFICATION & INSTALLATION
- MÉTROLOGIE & ÉTALONNAGE
- RECONDITIONNEMENT
- RÉPARATION & ENTRETIEN
- LOCATION
- ESSAIS EXTERNALISÉS

Chez Labo and Co, nous savons à quel point le dysfonctionnement d'un équipement peut avoir des répercussions catastrophiques sur des recherches ou sur une production. **Notre approche repose sur un éventail très large de services et de compétences nous permettant de répondre à l'ensemble des problématiques que vous pouvez rencontrer.** Que votre besoin soit ponctuel ou récurrent, notre gamme de prestations saura y répondre.

CONTACTEZ-NOUS

+33 1 45 98 74 80 @ contact@laboandco.com www.laboandco.com

SORBONNE WALK-IN - L1500 mm

CLASSE 0 – EN MÉTAL

CARACTÉRISTIQUES TECHNIQUES

- Structure intégralement métallique (classe au feu M0)
- Tôle d'acier galvanisé d'une épaisseur de 1,2, 1,5 et 2 mm, phosphaté et peint avec des poudres époxy fixées par passage dans un tunnel thermique à 180 °C
- Coloris : Blanc RAL9010
- Point d'extraction sur le toit de la sorbonne : collerette ø 250 mm femelle
- Plafond antidéflagrant : ouverture avec un panneau en polycarbonate sur le toit pour laisser passer l'éclairage. Ce panneau sert également de voie d'évacuation privilégiée en cas d'explosion et/ou d'augmentation de la pression à l'intérieur de la sorbonne.
- RAK : Vide technique latéraux L150mm
- Déflecteurs latéraux métalliques en tôle d'acier électro-galvanisé de 12/10 mm d'épaisseur, revêtue de peinture époxy, en forme triangulaire favorisant l'entrée d'air dans la sorbonne et évitant la formation de turbulences qui pourraient perturber le flux
- Commandes (robinets d'eau ou gaz) et prises électriques à l'extérieur de la sorbonne sur les déflecteurs triangulaire latéraux.
- Le panneau amovible sur la partie avant permet l'insertion facile des nouvelles utilités et la maintenance aisée des existantes.
- Double aspiration sur le fond de la sorbonne : aide à éliminer les vapeurs lourdes en augmentant la vitesse d'aspiration par l'arrière et équipé d'ouvertures réparties pour optimiser la ventilation.
- Panneaux facilement démontables, afin de permettre de « nettoyer » la partie arrière des éventuelles boues et poussières dangereuses, conformément à la réglementation.
- Double fond arrière conçu pour pouvoir appliquer des treillis et des supports amovibles.
- Guillotine constituée d'un cadre métallique en acier galvanisé de 1 mm d'épaisseur, phosphaté et revêtu d'une poudre époxy fixée par passage dans un tunnel thermique à 180 °C .
- Double guillotine à ouverture verticale, équipée de 3 vitres coulissantes horizontalement.
- Vitre en verre feuilleté Securit d'épaisseur 3 + 3 + PVB conforme aux normes UNI EN12543-1 et EN 12600
- Possibilité de déverrouiller le mécanisme pour procéder à l'entretien et/ou à l'insertion d'instruments de grandes dimensions.
- Butée de guillotine : Haute 45 cm - Basse : 5 cm
- Cadre de la guillotine équipé d'un dispositif de sécurité qui bloque immédiatement leur chute en cas de rupture de l'un des câbles en acier/courroies dentées du contrepoids.
- Contrepoids placés derrière la paroi arrière, à l'extérieur de la sorbonne, et soutenus par des câbles en acier inoxydable AISI 316 de 3 mm de diamètre ou par des courroies dentées (dans le cas d'une guillotine motorisée)
- Câble se trouvant à l'extérieur du volume d'aspiration et ne sont donc pas en contact avec les vapeurs corrosives susceptibles de se former lors des manipulations à l'intérieur de la sorbonne.
- Conformément à la norme EN 14175, la force manuelle devant être exercée pour ouvrir ou fermer la guillotine ne doit pas dépasser 30 N par mètre linéaire.
- En option : Paillasse Mobile

CARACTÉRISTIQUES TECHNIQUES

Construction	Sorbonne autoportante grâce à des panneaux latéraux sur toute la hauteur
Guillotine	2 guillotines – 1 verre fixe
Parois latérales	Pleines – Vitres en option
Supports de fixation des structures en treillis ⌀ 12/13 mm	9

MATÉRIAUX

Matériaux	Ossature et caisson entièrement métallique, Classe M0
Revêtement intérieur	Au choix : Grès étiré (**réf AC675**), verre (**réf AC695**), HPL (**réf AC855**), polypropylène (**réf AC655**), acier inoxydable (**réf AC555**)

DIMENSIONS ET POIDS

Largeur ext. / int. (mm)	1479 / 1205
Profondeur ext. / int. (mm)	1115 / 755
Hauteur ext. / int. (mm)	2500 / 2330
Poids (sans utilités) (kg)	290

CONSOMMATION - DÉBITS

Temps de réponse du confinement V.A.V. - Confinement	0,5 / 0,01 s / ppm
Perte de charge	50 Pa
Débit d'air (m3/h) vitesse 0,5 m/s	972
Volume variable vitesse 0,5 m/s	43-972
Volume variable avec ECONOMY vitesse 0,5 m/s	43-684

ÉLECTRICITÉ (Déflecteur gauche)

Alimentation des prises électriques	Prises externes à gauche sur le montant 230V 16A IP55
Interrupteur thermique	Obligatoire pour les prises électriques internes
Eclairage	LED – A l'extérieur du volume d'aspiration – 800 lux
Guillotine motorisée	En option (**réf AC4221**)

FLUIDES (Déflecteur droit)

Alimentation	Robinets eau, vide, gaz, air comprimé – DN 3/8'' F
Bénitiers	Sur la paroi arrière de la sorbonne – DN 40 mm
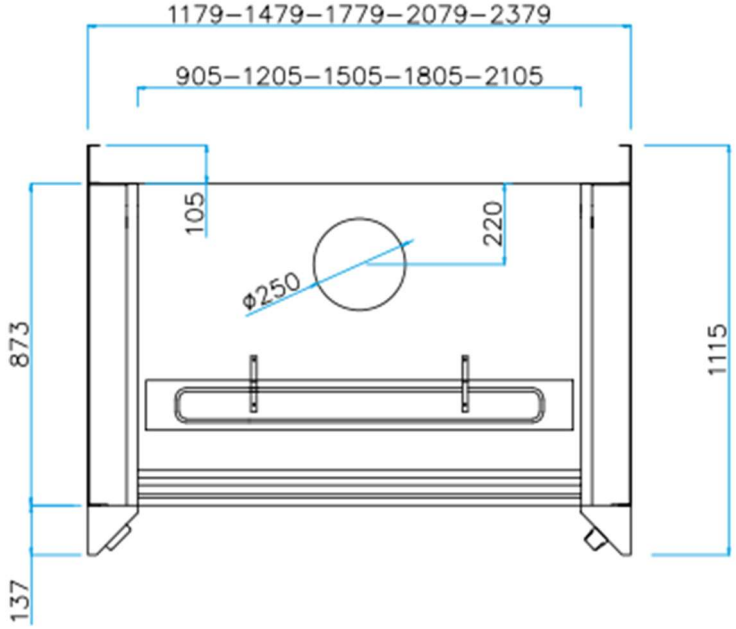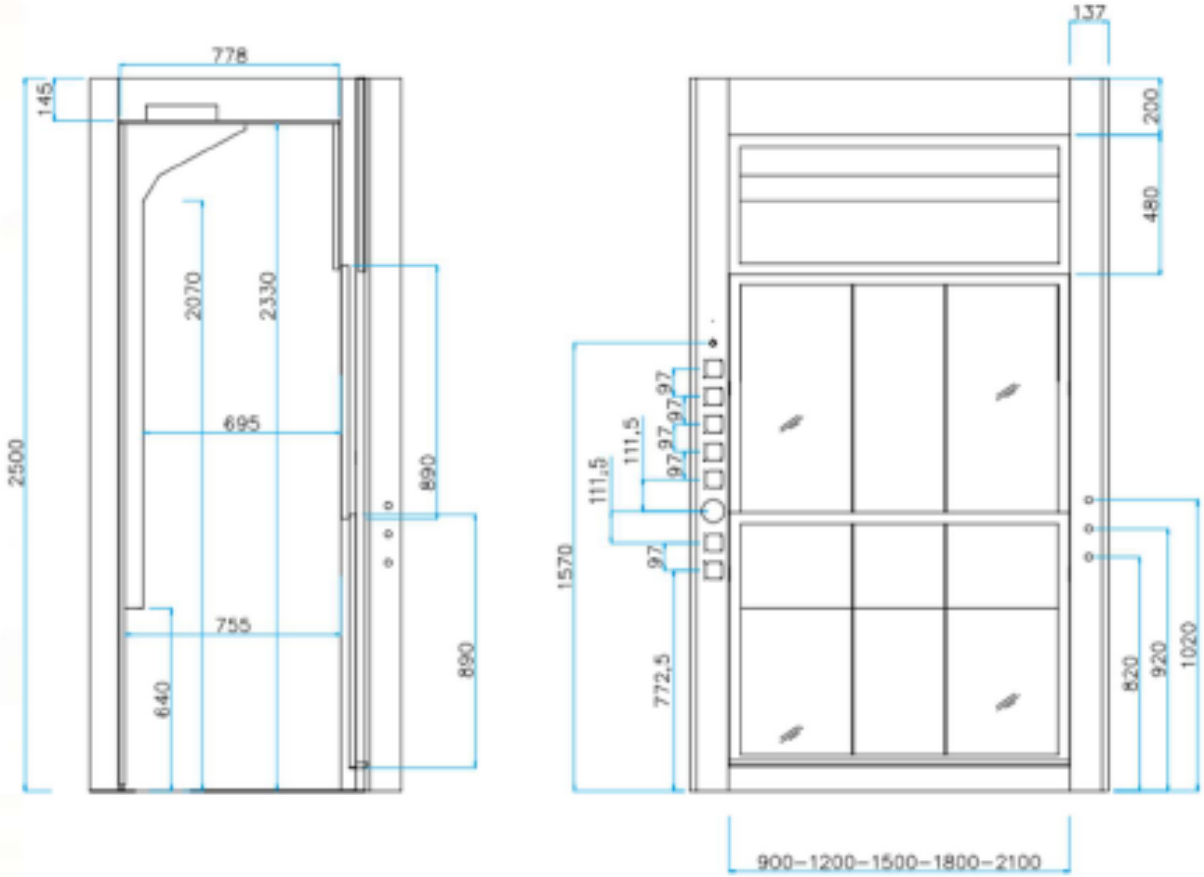
SCHÉMAS TECHNIQUES