

#N°1 français du service pour les laboratoires

LABO AND CO

SOLUTIONS TECHNIQUES & SERVICES pour laboratoires & industries

- PLUS DE 35 COLLABORATEURS
- 20 ANS D'EXPÉRIENCE
- UNE COUVERTURE NATIONALE

De l'équipement ET du service !



AMÉNAGEMENT



Chaque laboratoire, entreprise ou industrie a ses enjeux, ses objectifs et ses contraintes. Les aménagements sont donc tous différents pour répondre à des problématiques toujours uniques.

Notre équipe est là pour comprendre votre besoin et vous accompagner au plus près.

Labo and Co est à vos côtés pour l'établissement de votre cahier des charges, pour le suivi des travaux et leur réception et pour fournir le meilleur matériel et le plus haut niveau de service.

DISTRIBUTION

Labo and Co propose **des miliers de références d'équipement**, des plus simples aux plus complexes. Une équipe d'ingénieurs d'affaires et de techniciens, répartis dans toute la France, disposent d'une connaissance approfondie des équipements et mettent leur expérience à votre service. **Avant de conclure toute vente, nous nous assurons d'avoir compris tous vos enjeux.**

Nos partenariats et nos collaborations depuis des années avec l**es plus grandes marques** vous garantissent une qualité sans faille.



SERVICES

- QUALIFICATION & INSTALLATION
- MÉTROLOGIE & ÉTALONNAGE
- RECONDITIONNEMENT
- RÉPARATION & ENTRETIEN
- LOCATION
- ESSAIS EXTERNALISÉS

Chez Labo and Co, nous savons à quel point le dysfonctionnement d'un équipement peut avoir des répercussions catastrophiques sur des recherches ou sur une production. **Notre approche repose sur un éventail très large de services et de compétences nous permettant de répondre à l'ensemble des problématiques que vous pouvez rencontrer.** Que votre besoin soit ponctuel ou récurrent, notre gamme de prestations saura y répondre.

CONTACTEZ-NOUS

+33 1 45 98 74 80 @ contact@laboandco.com www.laboandco.com

FRONTIER™ 5513 & 5513R

Microcentrifugeuses



Microcentrifugeuse compacte dotée d'une interface moderne à commande circulaire, idéale pour les applications à haute vitesse en laboratoire

Les microcentrifugeuses de paillasse Frontier 5513 et 5513R sont capables de générer environ 17 000 x g. Dotés de fonctionnalités de réfrigération (FC5513R), les sept rotors disponibles en option permettent de répondre aux applications les plus courantes de laboratoire. Conçus pour un fonctionnement optimal, les modèles FC5513 et FC5513R présentent un panneau frontal au design unique avec une protection IP65 et une interface intuitive avec une commande circulaire. La conception compacte permet d'optimiser l'espace sur les paillasses de laboratoire.

Des caractéristiques uniques :

- Les modèles Frontier 5513 et 5513R sont équipés de rotors à microtubes standard de 24 x 1,5/2 ml avec une option BIOSEALS. Des rotors supplémentaires, en option, permettent à cette centrifugeuse d'accueillir les tubes Spin Column et les capillaires pour hématocrite.
- Conçus pour faciliter leur utilisation, les modèles FC5513 et FC5513R sont dotés d'un panneau frontal avec une protection IP65 permettant une réponse efficace de la machine, même en cas de port de gants.
- Peu encombrantes, les centrifugeuses Frontier 5513 et 5513R sont suffisament compactes pour optimiser un espace précieux sur la paillasse tout en permettant d'accueillir les rotors de 24 x 1,5/2 ml les plus courants.

FRONTIER™ 5513 & 5513R *Microcentrifugeuses*

Le design épuré de l'interface garantit un fonctionnement fluide et optimal, offrant ainsi une expérience utilisateur exceptionnelle



- Interface à commande circulaire facile à utiliser pour le réglage des paramètres
- L'interface pratique affiche à la fois les paramètres définis et les paramètres réels
- Basculement d'une seule touche entre tr/min./RCF, Acc./Déc.
- Affichage précis sur un écran LCD sur deux lignes avec rétroéclairage

Ingénierie de pointe pour une fiabilité et une fonctionnalité incomparable



- Le panneau avec protection IP 65 protège la centrifugeuse contre le déversement accidentel de l'échantillon
- Moteur à induction sans entretien produisant une force centrifuge maximale de 17 317 ×g pour FC5513 et 17 157 x g pour FC5513R
- Vitesses jusqu'à 13 500 tr/min en moins de 15 secondes avec un rotor 24 x 1,5/2 ml
- 10 paramètres d'accélération/décélération
- 99 mémoires pour stocker et rappeler rapidement les paramètres couramment utilisés
- Le modèle FC5513R possède des fonctions de réfrigération de 40 °C à -20 °C
- La fonction de pré-refroidissement du modèle FC5513R permet d'abaisser rapidement la température du rotor et de la chambre avant utilisation

Choix de rotors flexibles pour couvrir les applications essentielles de laboratoire



- Fonctionne avec des rotors à microtubes de différentes portées – 18 x 1,5/2 ml ou 24 x 1,5/2 ml
- Compatibilité avec jusqu'à 7 rotors en option et une portée maximale de 24 x 1,5/2 ml
- Les centrifugeuses peuvent accueillir les tubes Spin Column et les capillaires pour hématocrite grâce aux rotors complémentaires disponibles

Des fonctions de sécurité pour un niveau de protection supérieur



- Des rotors à joint biologique scellés sont disponibles pour une manipulation sûre des échantillons dangereux
- Les systèmes de détection du déséquilibre du rotor arrêtent l'unité lorsqu'elle détecte une charge déséquilibrée
- Système de verrouillage de couvercle motorisé pour empêcher l'ouverture de la centrifugeuse en cours de fonctionnement (FC5513R)

FRONTIER™ 5513 & 5513R *Rotors et adaptateurs*



Référence	**30472302**
Description	**Rotor angulaire 24×1,5/2,0ml, BIOSEALS, V1**
Compatible avec	FC5513 / FC5513R
Vitesse maximale	13 500 tr/min / 13 000 tr/min
FCR maximale	17 317 x g / 16 058 x g

Accessoires

Référence	Description	Vol./Tube	Diamètre	Type de tubes	Nombre de tubes/ rotor
Sans adaptateur	**Rotor angulaire 24×1,5/2,0ml, BIOSEALS, V1**	1.5/2.0 ml	11 mm	Microtubes	24
30130885	**Adaptateur, 1x0,5ml D8 mm, 6/pq**	0.5 ml	8 mm	Microtubes	24
30130884	**Adaptateur, 1x0,2/0,4ml D6 mm, 6/pq**	0.2/0.4 ml	6 mm	Microtubes	24



Référence	**30472304**
Description	**Rotor hématocrite 24 x capillaires, V1**
Compatible avec	FC5513 / FC5513R
Vitesse maximale	13 000 tr/min / -
FCR maximale	16 058 x g / -

Accessoires

Référence	Description	Vol./Tube	Diamètre	Type de tubes	Nombre de tubes/ rotor
Sans adaptateur	**Rotor hématocrite 24 x capillaires, V1**	-	1.9 mm	Capillaires	24



Référence	**30210898**
Description	**Rotor angulaire 24 x 2,0 ml Spin Column**
Compatible avec	FC5513 / FC5513R
Vitesse maximale	13 500 tr/min / -
FCR maximale	17 317 x g / -

Accessoires

Référence	Description	Vol./Tube	Diamètre	Type de tubes	Nombre de tubes/ rotor
Sans adaptateur	**Rotor angulaire 24 x 2,0 ml Spin Column**	2 ml	11 mm	Colonne de rotation	24



Référence	**83041006**
Description	**Rotor angulaire 18 x 1.5/2.0 ml refermable**
Compatible avec	FC5513 / FC5513R
Vitesse maximale	- / 14 500 tr/min
FCR maximale	- / 17 157 x g

Accessoires

Référence	Description	Vol./Tube	Diamètre	Type de tubes	Nombre de tubes/ rotor
Sans adaptateur	**Rotor angulaire 18 x 1.5/2.0 ml refermable**	1.5/2.0 ml	11 mm	Microtubes	18
30130885	**Adapter, 1 x 0,5ml D8 mm, 6/pq**	0.5 ml	8 mm	Microtubes	18
30130884	**Adapter, 1 x 0,2/0,4ml D6 mm, 6/pq**	0.2/0.4 ml	6 mm	Microtubes	18



Référence	**83041014**
Description	**Rotor angulaire 4 bandes PCR 8 places, V1**
Compatible avec	FC5513 / FC5513R
Vitesse maximale	13 500 tr/min / 13 000 tr/min
FCR maximale	14 669 x g / 13 602 x g

Accessoires

Référence	Description	Vol./Tube	Diamètre	Type de tubes	Nombre de tubes/ rotor
Sans adaptateur	**Rotor angulaire 4 bandes PCR 8 places, V1**	0.2 ml	6	Bande PCR 8 tubes	32

FRONTIER™ 5513 & 5513R *Microcentrifugeuses*

Spécifications

Modèle	FC5513R	FC5513
Plage de vitesses	200 tr/min – 14 500 tr/min ; 10 tr/min / incréments	200 tr/min – 13 500 tr/min ; 10 tr/min / incréments
Force centrifuge relative maximale	17 157 x g ; 10 x g / incréments	17 317 x g ; 10 x g / incréments
Capacité maximale (rotor)	24 x 1.5/2.0 ml	
Gamme de température	de -20 à + 40 °C, 1 °C / incréments	Refroidissement à l'air
Durée	Rotation rapide, 10 s à 99 h 59 min 59 s ou continue	
Niveau sonore	≤ 56 + 2 dB(A)	≤ 60 dB(A)
Niveaux d'accélération/de décélération	10	
Densité admissible à la vitesse maximale	1,2 g/ml	
Énergie cinétique admissible	2 266 Nm	2 129 Nm
Alimentation secteur	230 V/50-60 Hz	
Fluctuation de la tension	± 10 %	
Consommation de courant	1,8 A	1,05 A
Consommation électrique	320 W	170 W
Dimensions (L x P x H)	287 x 555 x 286 mm	277 x 356 x 236 mm
Poids net (sans rotor)	33 kg	12,6 kg
Dimensions à l'expédition (L × P × H)	400 x 660 x 520 mm	370 x 470 x 340 mm
Poids à l'expédition (sans rotor)	38 kg	14 kg
Environnement	Utilisation à l'intérieur seulement	

Dimensions

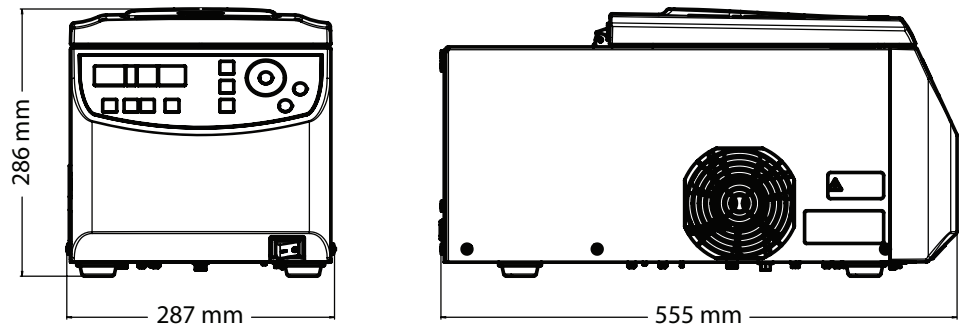

FC5513R

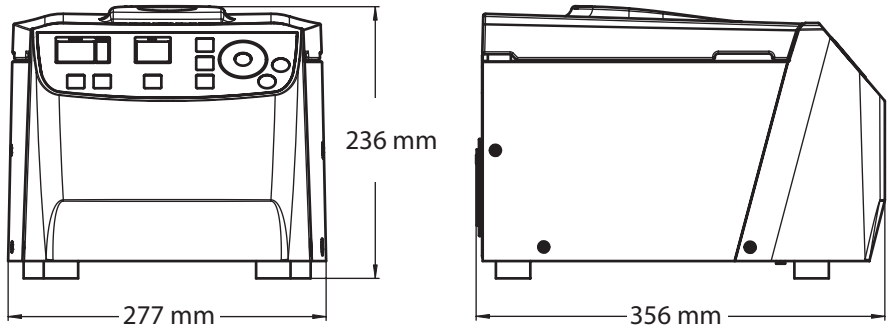

FC5513

Autres caractéristiques et équipements standard

10 paramètres d'accélération et de décélération, présélection de la durée de fonctionnement de 10 s à 99 h 59 min ou continue, signal sonore à la fin de chaque cycle avec différentes mélodies, rotation rapide pour les cycles courts

Conformité

- **Sécurité du produit :** IEC/EN 61010-1; IEC/EN 61010-2-020
- **Compatibilité électromagnétique :** IEC/EN 61326-1 Classe B, Environnements de base
- **Marquage de conformité :** CE