Spécification du produit

Incubateur réfrigéré à éléments Peltier

IPP55



Microbiologie, zoologie, industries de l'alimentation et des cosmétiques, pharmacie: l'incubateur réfrigéré IPP équipé d'éléments Peltier permet de chauffer et de refroidir de façon continue à partir d'un seul et même appareil.

Grâce à notre large gamme de modèles, à nos croquis cotés et à nos spécifications techniques détaillées à télécharger, vous trouverez à coup sûr l'incubateur réfrigéré à éléments Peltier correspondant à vos besoins. Pour les plus gros volumes associés à des variations thermiques rapides, nous recommandons l'utilisation de l'incubateur réfrigéré Memmert équipé d'un compresseur de refroidissement. Nous sommes convaincus que la flexibilité et l'équipement technique de nos appareils répondent à tous les besoins.

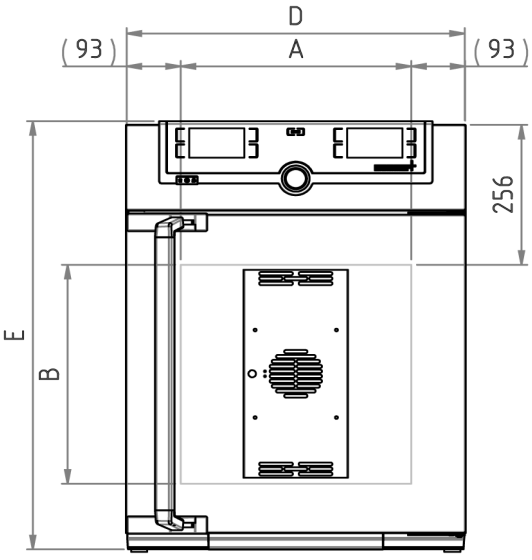

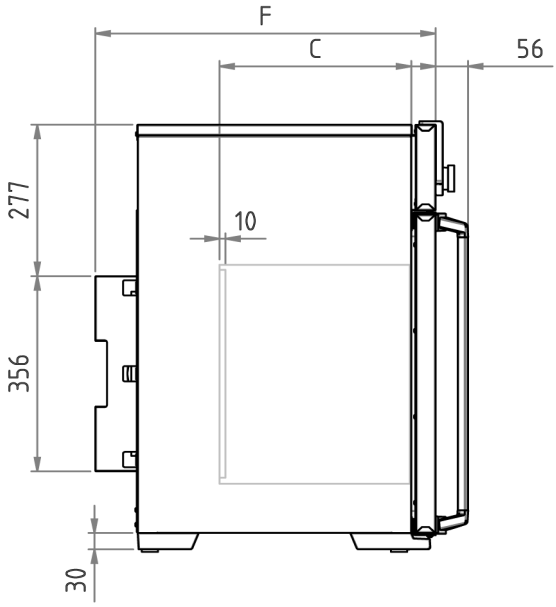

Température

Gamme des températures utiles	De 0 °C à +70 °C
Résolution d'affichage des valeurs de la température de consigne et de la température réelle	0,1 °C
Température	1 thermosonde Pt100 DIN de classe A en technologie à 4 brins

Technique de régulation

Configuration de la langue	Allemand, anglais, français, espagnol, polonais, tchèque, hongrois
ControlCOCKPIT	SingleDISPLAY. Régulateur PID numérique à microprocesseur multifonction adaptatif avec écran couleurs TFT à résolution élevée
Horloge	Minuterie digitale avec programmation de l'heure d'arrêt et réglage de la durée de 1 minute à 99 jours
Fonction SetpointWAIT	Démarrage du processus uniquement lorsque la température de consigne est atteinte
Étalonnage	Trois valeurs de température au choix
Paramètres réglables	Température (Celsius ou Fahrenheit), durée des programmes, fuseaux horaires, heures d'été/d'hiver

Aération

Convection	Brassage forcé de l'air intérieur à partir d'un ventilateur Peltier

Communication

Enregistrement des états	Enregistrement du cycle du programme en cas de panne d'électricité
Programmation	Lecture, gestion et organisation des enregistrements des états du logiciel à partir d'une interface Ethernet (version essai limité dans le temps à télécharger). Clé USB avec logiciel AtmoCONTROL disponible sur demande en tant qu'accessoire.

Sécurité

Dispositif de sécurité thermique	Dispositif électronique de sécurité thermique réglable et limiteur de température mécanique TB
Système autodiagnostic	Pour la détection des anomalies

Concept de chauffage

Peltier	Système de refroidissement/chauffage Peltier éco-énergétique intégré dans la paroi arrière (principe de la pompe à chaleur)

Équipement de base

Clayettes	1 grille(s) inox, électropolie(s)
Contenu standard	Avec certificat de calibrage d'usine à +10 °C et +37 °C
Porte	Porte en acier inoxydable entièrement isolée avec verrouillage 2 points (fermeture de la porte par compression)
Porte	Porte intérieure en verre

Caisson intérieur en acier inoxydable

Volume	53 l
Mésures	$L_{(A)}$ x $H_{(B)}$ x $P_{(C)}$: 400 x 400 x 330 mm
Nombre max. clayettes	4
Charge maximale de l'appareil:	80 kg
Charge max. par clayette	20 kg

Caisson extérieur en acier inox structuré

Mésures	$L_{(D)}$ x $H_{(E)}$ x $P_{(F)}$: 585 x 784 x 604 mm
Caisson extérieur	Paroi arrière en tôle d'acier entièrement galvanisée

Données électriques

Tension/Charge électrique	230 V, 50/60 Hz environ 275 W
Tension/Charge électrique	115 V, 50/60 Hz environ 275 W

Données sur l'emballage/l'expédition/installation

Installation	Il convient de prévoir un écart de 15 cm minimum entre le mur et le panneau arrière de l'appareil. L'écart ne doit pas être inférieur à 20 cm avec le plafond et à 5 cm sur les côtés par rapport au mur ou à un autre appareil
Information du transport	Les appareils doivent être transportés en position verticale!
Tarif douanier commun	8419 8998
Pays d'origine	Allemagne
Numéro d'enregistrement DEEE	DE 66812464
Dimensions env., carton inclus	Dimensions avec l'emballage (L x P x H): 730 x 950 x 670 mm
Poids net	approximatif: 52 kg
Poids brut sous carton	approximatif: 71 kg

LABO AND CO
your experience®